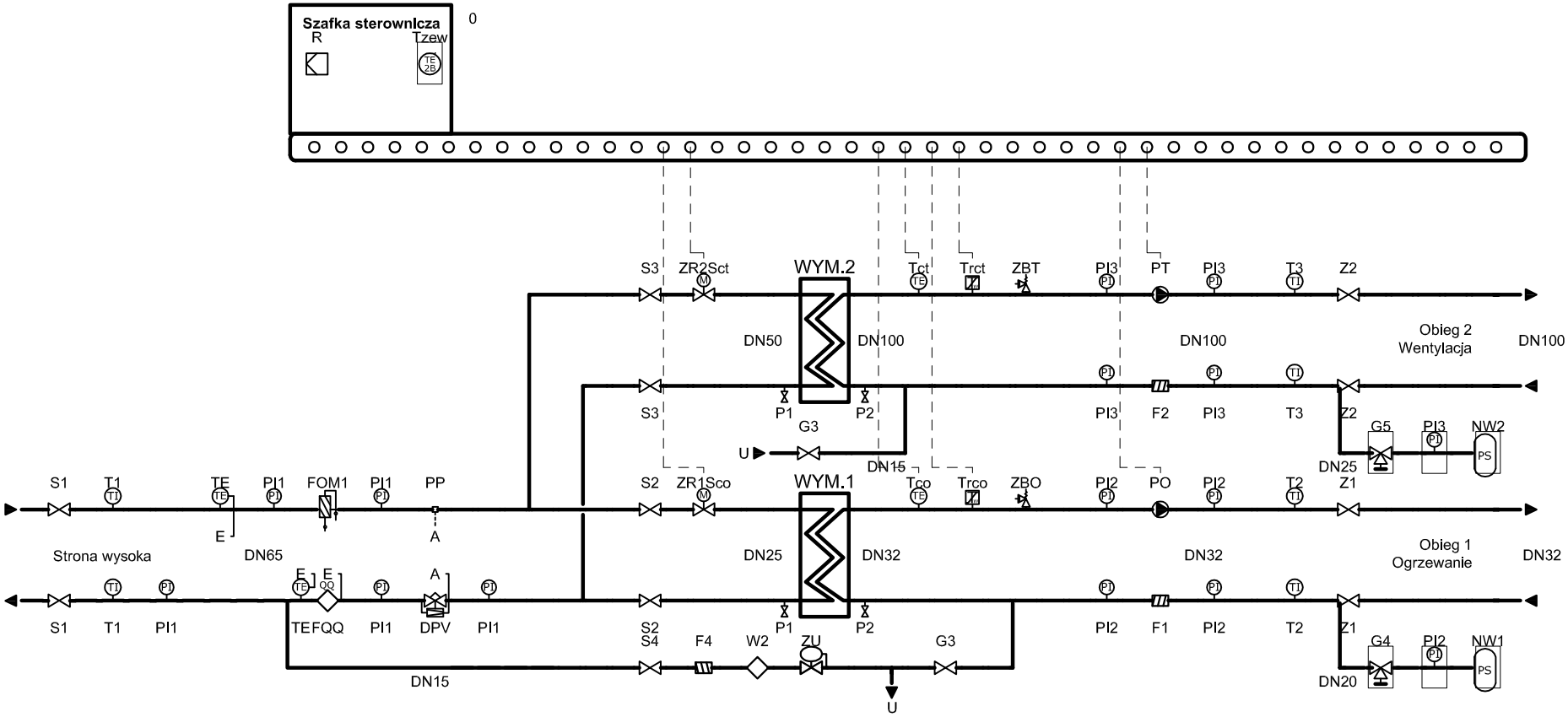
Szafka sterownicza
R
Tzew
TE 25
0
S3
ZR2Sct
WYM.2
Tct
Trct
ZBT
PI3
PT
PI3
T3
Z2
DN50
DN100
DN100
Obieg 2
Wentylacja
DN100
S3
P1
P2
G3
PI3
F2
PI3
T3
Z2
G5
PI3
NW2
U
DN15
DN25
S1
T1
TE
PI1
FOM1
PI1
PP
S2
ZR1Sco
WYM.1
Tco
Trco
ZBO
PI2
PO
PI2
T2
Z1
E
A
Strona wysoka
DN65
DN25
DN32
DN32
Obieg 1
Ogrzewanie
DN32
S1
T1
PI1
TEFQQ
PI1
DPV
PI1
S2
S4
F4
W2
ZU
G3
P1
P2
PI2
F1
PI2
T2
Z1
G4
PI2
NW1
DN15
U
DN20